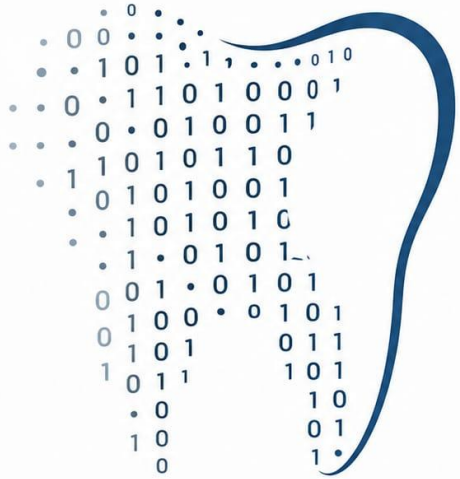

ENOVADENT

LABORATOIRE DE PROTHÈSE DENTAIRE NUMÉRIQUE

L’Excellence Esthétique à l’Ère Numérique

Enovadent allie la biocompatibilité absolue du tout-céramique à une maîtrise parfaite des technologies de numérisation et d'impression 3D.

- Précision Micrométrique (CFAO)
- Biocompatibilité Absolue
- Esthétique Biomimétique



NotebookLM

Notre Écosystème Tout-Céramique



L'Excellence Esthétique (Emax)



La Révolution Zircone (Pleine masse & Stratifiée)

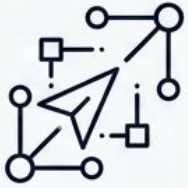

Infrastructures & Finitions



Services Numériques & Modélisation

NotebookLM

L’Excellence Esthétique

La magie du disilicate de lithium pour des restaurations invisibles. Translucidité, effet biomimétique et collage d’avenir.



NotebookLM

Couronne Emax / Facette Emax



Technical

Usinage CFAO de très haute précision, propriétés optiques exceptionnelles (disilicate de lithium), résistance à la flexion de 500 MPa.



Clinical

Effet biomimétique absolu garantissant un mimétisme parfait avec la dent adjacente, préservation tissulaire optimale et préparation pour collage d'avenir.

91,00 €

NotebookLM

La Révolution Zircone

De la résistance postérieure maximale au dégradé de teinte naturel pour le secteur antérieur.
Une indication pour chaque situation clinique.



NotebookLM

Spectre Clinique de la Zircone Enovadent

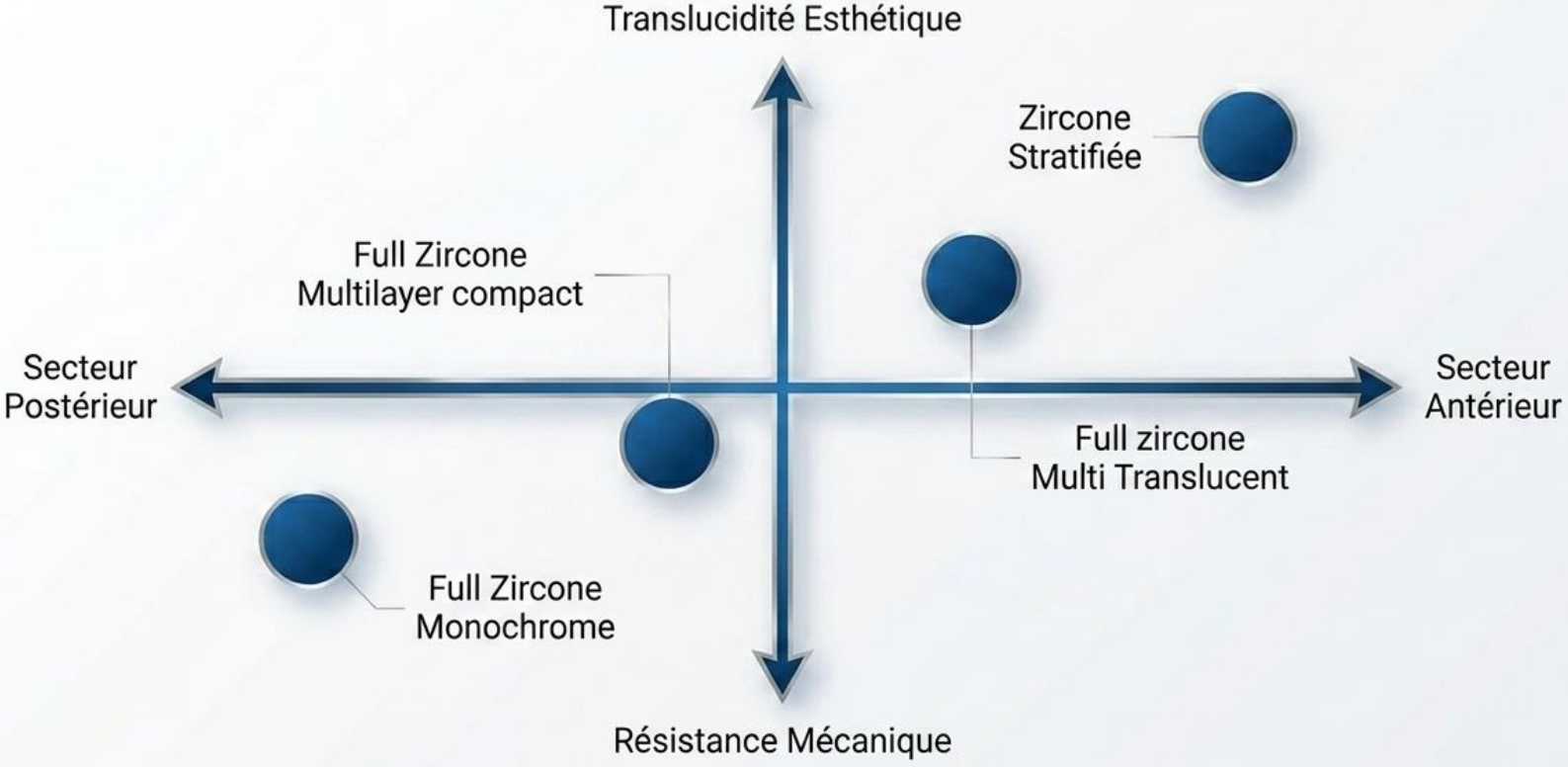

NotebookLM

Full Zircone : Résistance et Compacité

Full Zircone Monochrome



Zircone pure haute densité, résistance mécanique extrême (>1200 MPa), teinte unie dans la masse.

Résistance postérieure maximale, alternative biocompatible idéale au métal pour les cas de bruxisme.

57,00 €

Full Zircone Multilayer compact



Disques multicouches avec dégradé de teinte intégré, haute résistance à la flexion.

L'équilibre parfait pour bridges postérieurs nécessitant une meilleure intégration esthétique sans compromis sur la solidité.

62,00 €

NotebookLM

Zircone Avancée : Le Mimétisme Naturel

Full zircone Multi Translucent



Zircone de nouvelle génération avec gradient de translucidité progressif et dégradé chromatique.

Mimétisme naturel élevé, idéal pour le secteur antérieur et prémolaire avec des exigences cosmétiques importantes.

64,00 €

Zircone Stratifiée



Chape zircone usinée recouverte d'un montage céramique manuel couche par couche.

Personnalisation cosmétique ultime, permettant de reproduire nuances, fêlures et caractérisations naturelles pour le secteur antérieur.

88,00 €

NotebookLM

Infrastructures & Finitions

La base de vos réhabilitations complexes et la touche finale de nos maîtres céramistes.

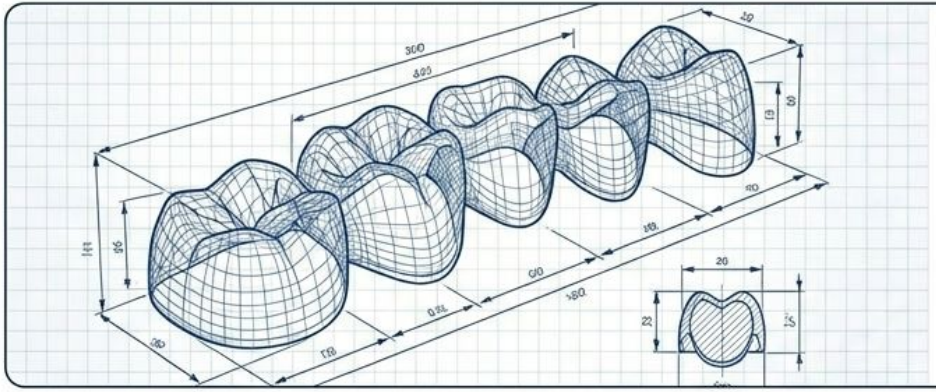

Armature Zircone

Usinage CFAO de précision pour infrastructures complexes (bridges grande étendue).

Base biocompatible offrant une excellente passivité et un soutien optimal pour la stratification cosmétique.

62,00 €



Finition Céramique sur Zircone

Micro-stratification de surface, caractérisation (maquillage) et glaçage thermique.

Optimisation de la dynamique lumineuse et de l'état de surface pour une intégration gingivale parfaite.

30,00 €

NotebookLM

Systèmes d’Attachements & Ancrages de Précision

L’expertise Enovadent : la garantie d’une stabilisation prothétique absolue. Grâce à la précision de nos usinages numériques et à une friction millimétrée de nos composants, nous redonnons à vos patients un confort de mastication optimal et une confiance totale dans leurs prothèses amovibles.



ENOVADENT
LABORATOIRE DE PROTHÈSE DENTAIRE NUMÉRIQUE

NotebookLM

L’Ingénierie Pré-Prothétique : Étape 0

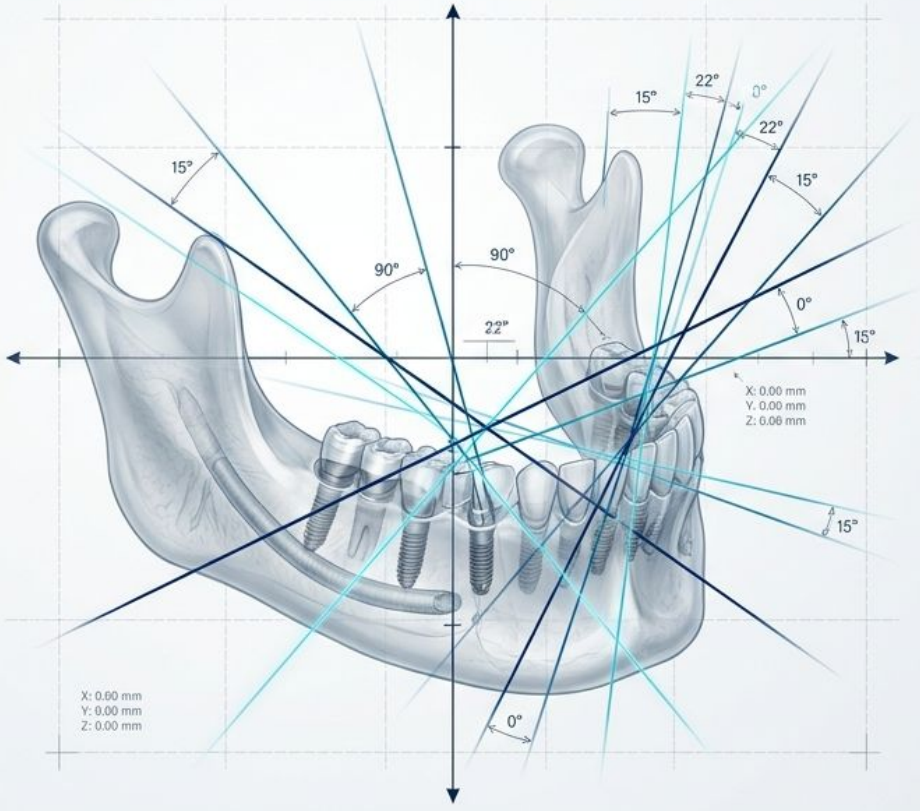

Positionnement d’attachement et Analyse CAO

Description Technique

Étude numérisée des axes d'insertion et parallélisme rigoureux des piliers. Gestion optimale de l'encombrement prothétique et des divergences radiculaires ou implantaires grâce à notre modélisation 3D avancée.

Avantage Clinique

Prévient l'usure prématurée des composants de friction, assure une insertion fluide de la prothèse pour le patient et garantit le succès biomécanique à long terme.

Tarif : 31,00 €

NotebookLM

Matrice de Diagnostic Clinique des Ancrages







Système	Boule	ASC 52	Locator
Indication Principale	PAC standard	PAP (Stellite) à jonction rigide	Espace réduit & Forte divergence
Tolérance de Divergence	Modérée (jusqu'à 15°)	Faible (Parallélisme strict)	Maximale (jusqu'à 40° entre implants)
Encombrement Vertical	Standard	Cylindrique profond	Ultra-bas profil
Mécanique de Rétention	Résiliente (O-ring)	Friction réglable activable	Double rétention (interne/externe)

NotebookLM

L'Ancrage Sphérique Classique



Système d'Attachement Boule

Description Technique

Connectique sphérique universelle en alliage haute résistance. Usinage de précision garantissant une surface de contact parfaite. Compatibilité étendue avec les principaux systèmes radiculaires et implantaires.

Avantage Clinique

Solution mécanique éprouvée et robuste. Tolérance d'angulation adéquate pour les cas standards, offrant une rétention résiliente sécurisante pour les prothèses amovibles complètes.

Tarif : 64,00 €

NotebookLM

La Haute Mécanique de Précision

Attachement de Précision ASC 52

Description Technique

Attachement cylindrique à friction réglable avec mécanisme de rétention activable. **Intégration prothétique de très haute précision** exigeant un **parallélisme strict** lors du montage au laboratoire.

Avantage Clinique

Rétention mécanique optimale et personnalisable. Idéal pour les **prothèses amovibles partielles à châssis métallique (stellites)** nécessitant une **jonction rigide** et une **stabilisation transversale supérieure.**

Tarif : 66,00 €

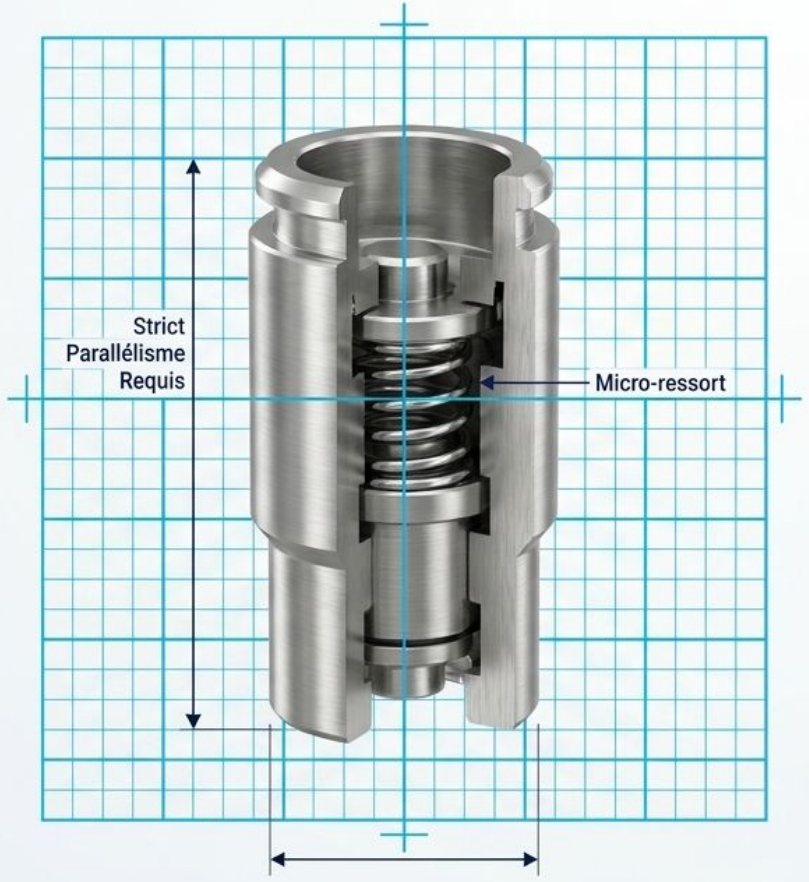

mm

NotebookLM

Le Standard Or de la Surdenture

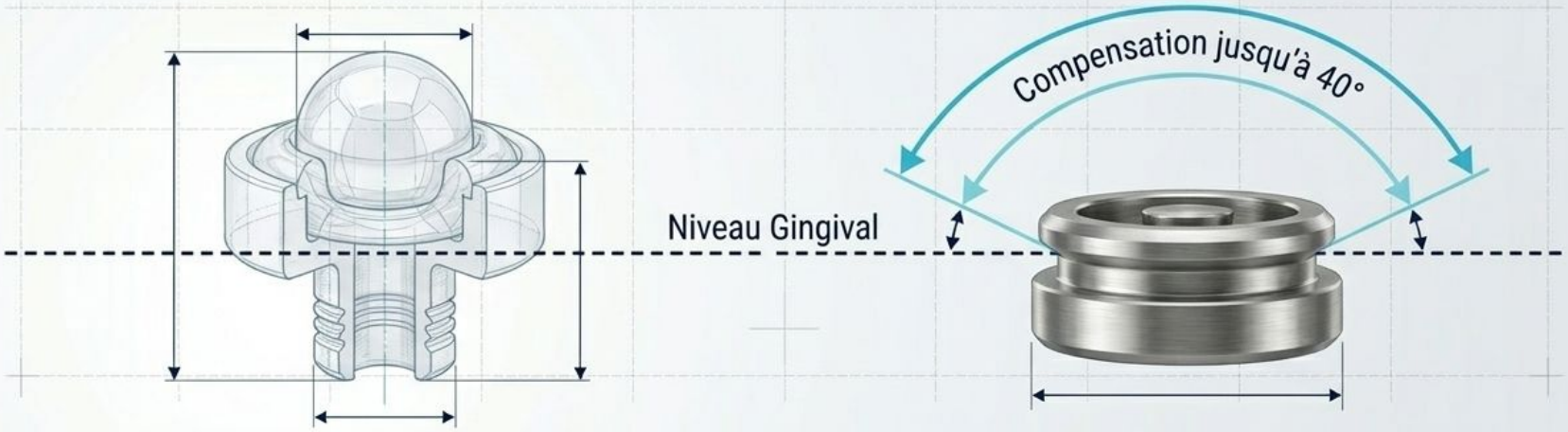

Système d'Ancrage Locator

Description	Avantage
Pilier à profil ultra-bas avec système d'alignement automatique. Ingénierie de double rétention (interne et externe) capable de compenser des divergences implantaires importantes (jusqu'à 40° entre deux implants).	Le choix de prédilection pour les espaces prothétiques réduits. Insertion extrêmement facilitée pour les patients âgés ou à dextérité réduite, tout en offrant une stabilité clinique exceptionnelle.

Tarif : 70,00 €

NotebookLM

Protocole de Suivi et Pérennité Clinique

La pérennité d'une restauration amovible repose sur un protocole de maintenance rigoureux. Nos systèmes sont conçus conçus pour que les parties femelles encaissent l'usure mécanique, préservant ainsi le capital implantaire de vos patients.

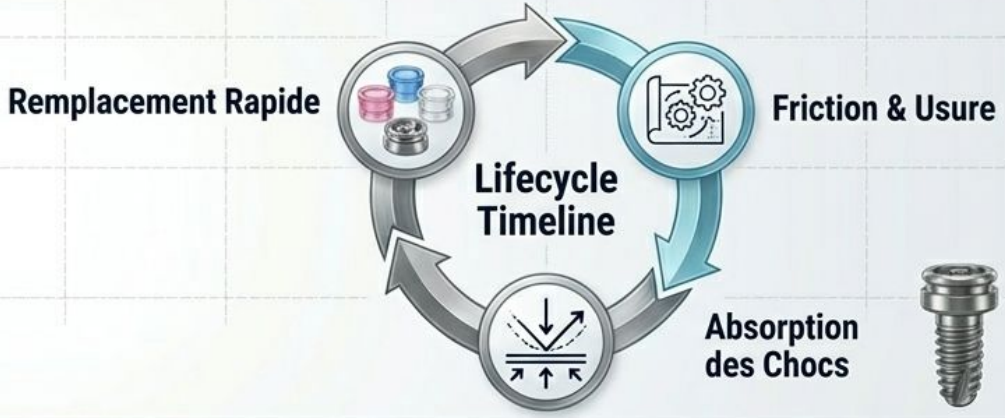

Gaine de Remplacement (Inserts de friction)

Description Technique :	Avantage Clinique :
Sets de gaines en nylon de différentes densités (codage couleur) pour ajuster le niveau de rétention (léger, standard, fort) selon l'évolution clinique.	Maintenance simplifiée au fauteuil. Permet de réactiver instantanément la rétention de l'appareil au fil des ans en quelques secondes, sans retouche prothétique lourde.

Tarif : 55,00 €

NotebookLM

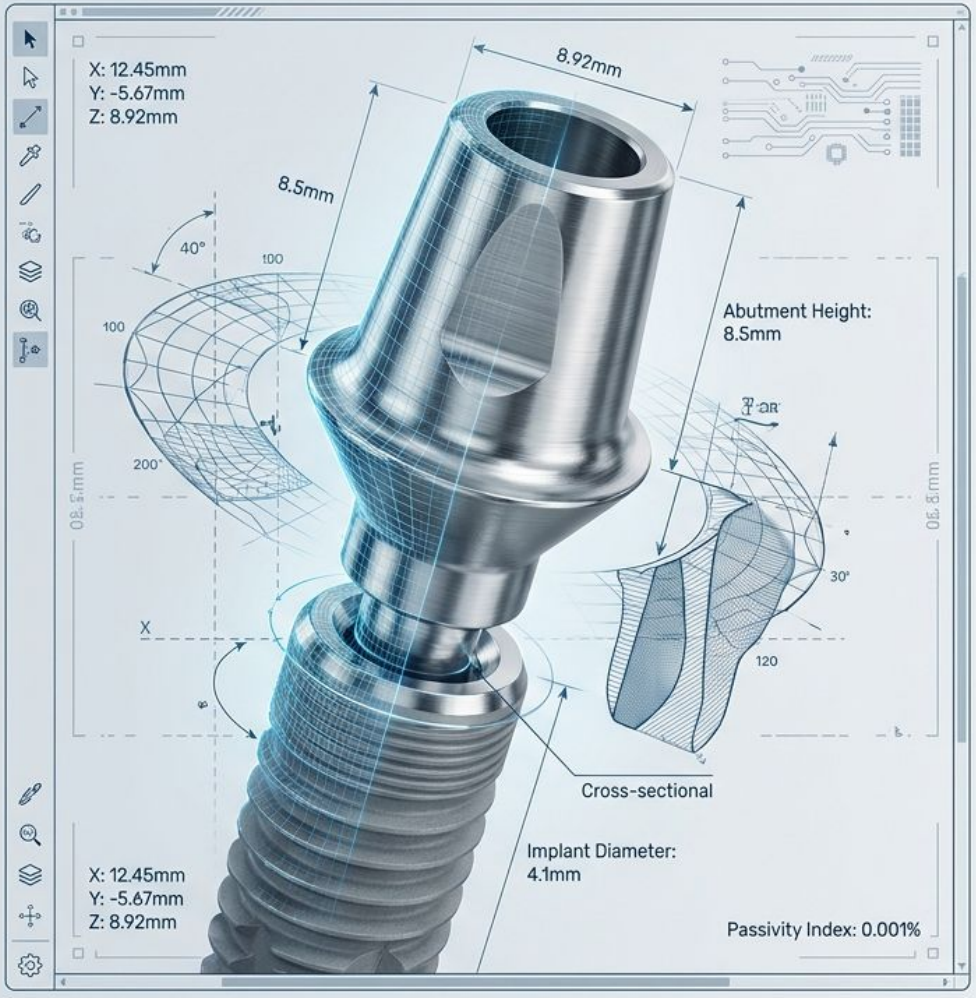

PROTOCOLE NUMÉRIQUE

EXCELLENCE CLINIQUE

La Maîtrise Absolue du Flux CFAO

Notre maîtrise intégrale du flux numérique CFAO nous permet de garantir une fiabilité sans compromis pour toutes vos restaurations implantaires. De la passivité parfaite des armatures à l'esthétique biomimétique de nos finitions, nous transformons vos empreintes en résultats cliniques d'excellence.

Digital **Blueprint**

NotebookLM

Les Fondations : Infrastructures & Piliers

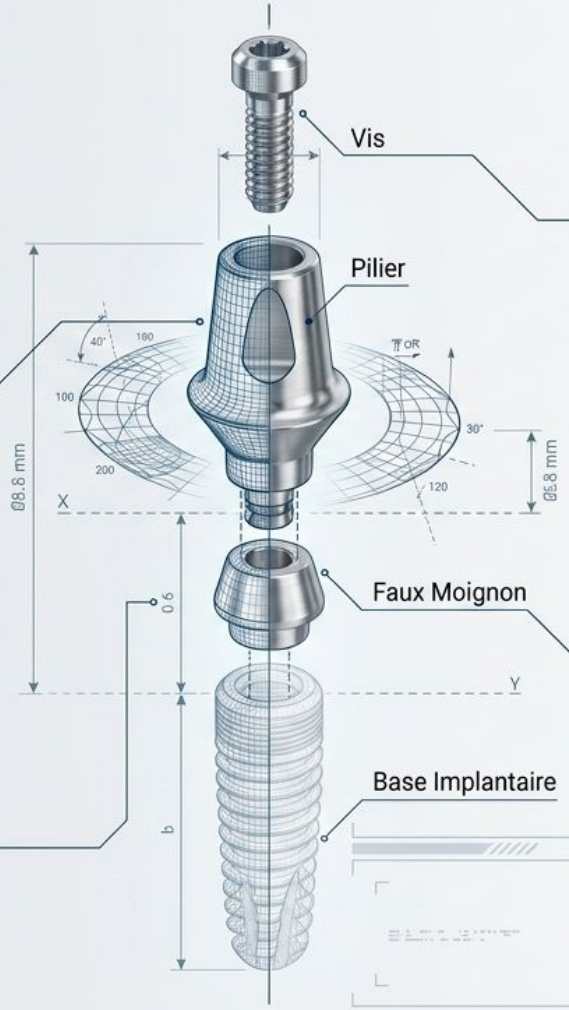

Pilier CFAO personnalisé

Tech : Usinage sur-mesure / Titane Grade V biocompatible.

Intérêt clinique : Création d'un profil d'émergence idéal et préservation de l'espace biologique.

105,00 €

Préparation / Fraisage de Pilier Implantaire

Intérêt clinique : Adaptation parfaite de l'axe d'insertion pour prothèses plurales.

15,00 €

VIS définitive (patient)

Tech : Tolérance d'usinage stricte / Serrage dynamométrique.

Intérêt clinique : Sécurisation de l'assemblage et prévention des dévissages.

22,00 €

Faux Moignon Implantaire Calcinable

Tech : Base usinée haute précision et gaine sur-moulable.

65,00 €

Digital **Blueprint**

NotebookLM

Gamme Full Zircone : Le Gradient Esthétique

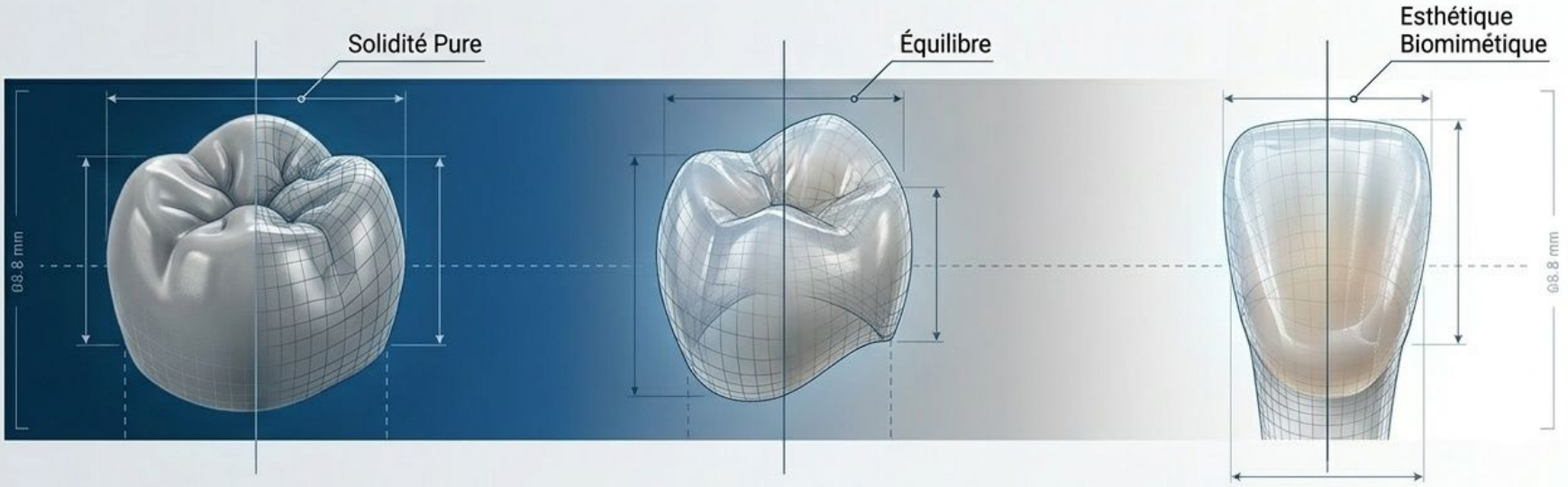

Notre gamme Full Zircone usinée est pensée pour répondre à chaque indication clinique. Choisissez votre compromis idéal : de la solidité mécanique pure (idéale en postérieur) jusqu'au dégradé de translucidité le plus fin (pour une intégration esthétique antérieure parfaite).

Digital **Blueprint**

NotebookLM

Matrice des Tarifs : Zircone Usinée

Full Zircone Monochrome **Tech :** Haute résistance (> 1200 MPa) / Teinte unie. **Intérêt clinique :** Solution de choix (postérieur) pour patient bruxomane.	Scellé : **120,00 €**	Transvissée : **125,00 €**
Full Zircone Multi Compact **Tech :** Multicouche / Équilibre résistance-translucidité. **Intérêt clinique :** Polyvalence secteurs postérieur/prémolaire (rendu naturel).	Scellé : **123,00 €**	Transvissée : **127,00 €**
Full Zircone Multi Translucent **Tech :** Haut gradient de translucidité et teinte / Effet émail. **Intérêt clinique :** Intégration biomimétique supérieure (secteur antérieur).	Scellé : **125,00 €**	Transfixée : **129,00 €**

Digital Blueprint
NotebookLM

L'Exigence Esthétique : Gamme Premium

Haute Esthétique

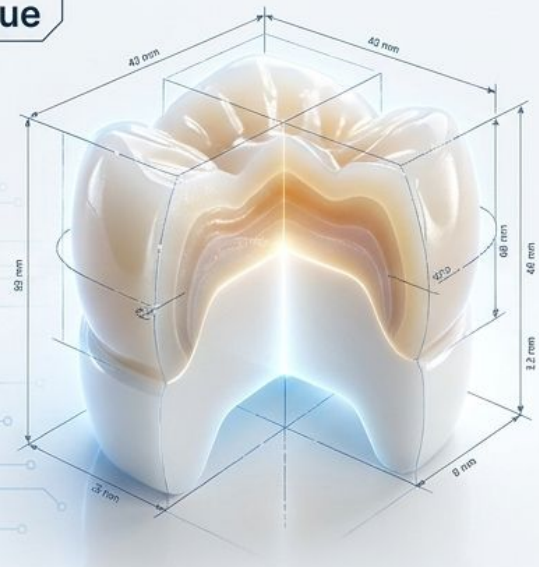

Zircone Stratifiée sur implant

Tech : Chape zircone CFAO + Montage céramique manuel par maîtres-céramistes.
Intérêt clinique : Personnalisation extrême des caractérisations (surface/profondeur).

Scellée : 145,00 € | Transvissée : 155,00 €

Haute Esthétique



Emax Usinée sur implant

Tech : Disilicate de lithium usiné / Maquillage de surface.

Intérêt clinique : Propriétés optiques mimant parfaitement la dent naturelle. Excellente adhésion.

Scellée : 150,00 € | Transvissée : 155,00 €

NotebookLM

Ingénierie Complexe : Surgénérations & Barres Titane

La précision **CFAO 5 axes** pour des structures passives complexes et pérennes.

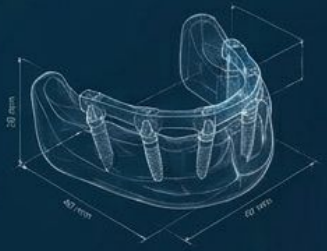





Barre Titane All-on-4

Tech : Usinage pleine masse / Titane Grade V / Passivité absolue testée.
Intérêt clinique : Répartition optimale des forces masticatoires, stabilisation immédiate.

Prix : 508,00 €

Barre Titane All-on-6

Tech : Usinage pleine masse haute rigidité pour arcade complète.
Intérêt clinique : Sécurité biomécanique maximale et support rigide incontestable.

Prix : 762,00 €

NotebookLM

Une restauration pérenne exige une fondation absolue.

Chez Enovadent, nous concevons l'ancrage radiculaire comme l'ingénierie fondamentale de votre plan de traitement. Nous garantissons une solidité à toute épreuve et une précision d'ajustage micrométrique pour assurer la longévité de vos restaurations.



NotebookLM



Inlay core métal CoCr

Description Technique

Usiné/coulé à partir d'un alliage Cobalt-Chrome hautement biocompatible. Conçu pour garantir une parfaite étanchéité apicale et une résistance mécanique optimale.

Avantage Clinique

La fondation de référence pour les restaurations traditionnelles, alliant tolérance tissulaire et pérennité structurelle.

30,00 €

NotebookLM

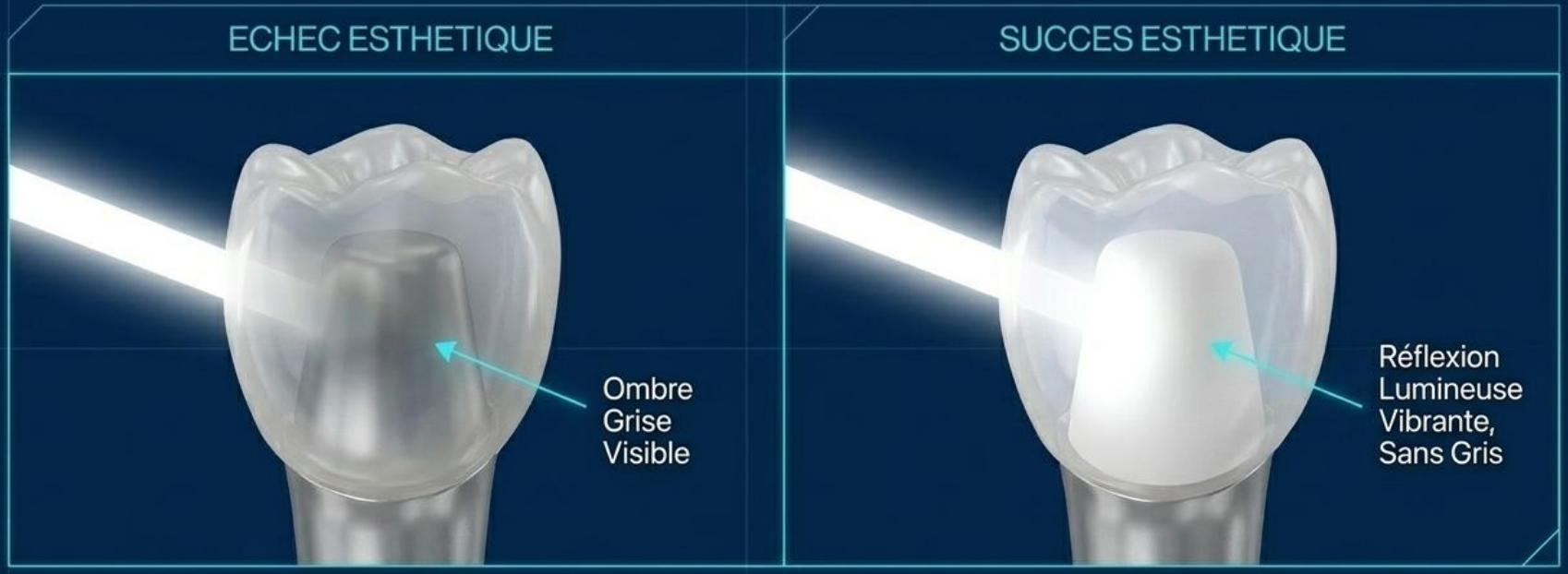

Inlay core métal CoCr opaque

32,00 €

Technique

Alliage Cobalt-Chrome revêtu d'une fine couche d'opaque biocompatible, neutralisant l'absorption lumineuse de la structure métallique.

Indication

Indispensable sous une couronne tout-céramique (Emax, Zircone). Permet de masquer totalement le gris du métal pour un mimétisme esthétique parfait.

NotebookLM

Focus Technique : Le défi des racines divergentes

Sur les dents pluriradiculées, les axes d'insertion divergents interdisent l'utilisation d'un ancrage monobloc. Forcer un axe unique implique un délabrement radiculaire mutilant et compromet gravement la rétention de la prothèse.

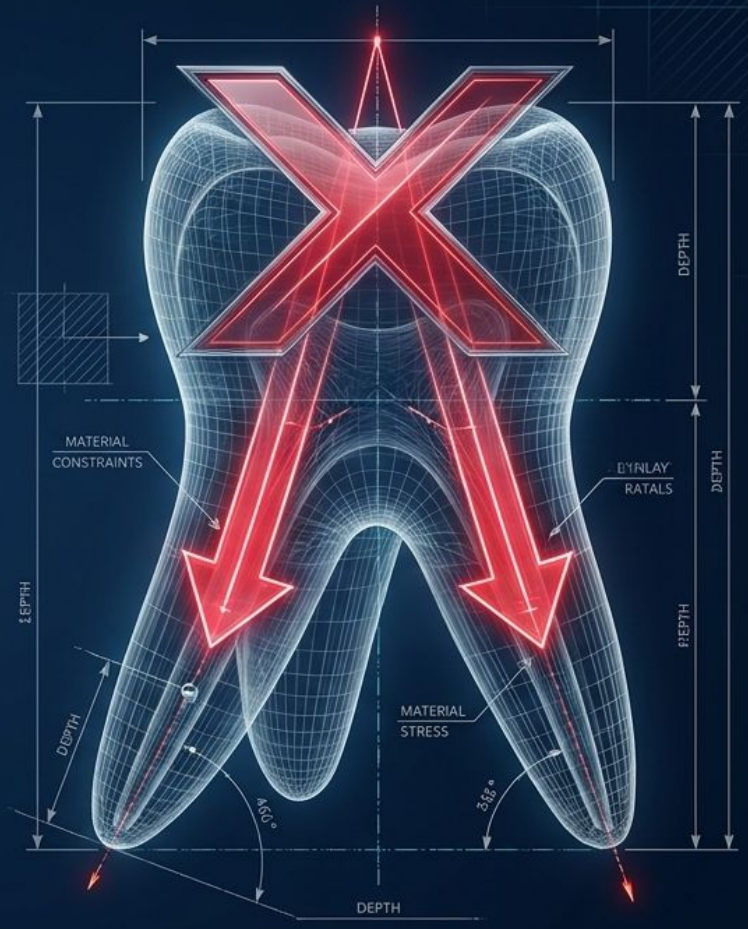

NotebookLM

La Solution : Le Verrouillage Biomécanique

- **Technique :** Scission intelligente de l'ancrage. Le corps principal s'insère selon l'axe primaire, tandis que la clavette verrouille l'assemblage selon l'axe divergent.

- **Avantage Clinique :** Sécurise un ancrage extrême et tridimensionnel sans aucune mutilation radiculaire. Rétention maximale pour les cas complexes.



Inlay Core Claveté CoCr : **39,00 €**

Clavette : **9,00 €**

NotebookLM

Matrice de Décision Clinique : Infrastructures

Indication Clinique	Solution Enovadent	Tarif
Restauration standard (CCM, Couronne Métal)	Inlay core métal CoCr	30,00 €
Restauration Haute Esthétique (Tout-Céramique)	Inlay core métal CoCr opaque	32,00 €
Ancrage Complexe (Racines Divergentes)	Inlay Core Claveté CoCr + Clavette	39,00 € + 9,00 €

NotebookLM

Chez Enovadent, nous concevons chaque restauration céramo-métallique comme un modèle de fiabilité biomécanique, tout en vous garantissant des éléments de transition d'une précision chirurgicale pour sécuriser vos plans de traitement.

Biocompatibilité



Précision Numérique

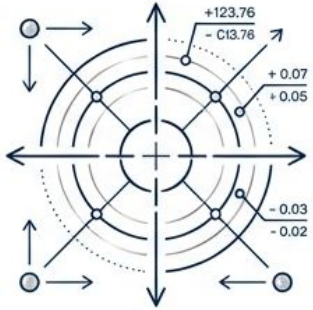

Esthétique Naturelle



NotebookLM

Préparation & Transition Clinique

Sécuriser l'architecture tissulaire et occlusale.

NotebookLM

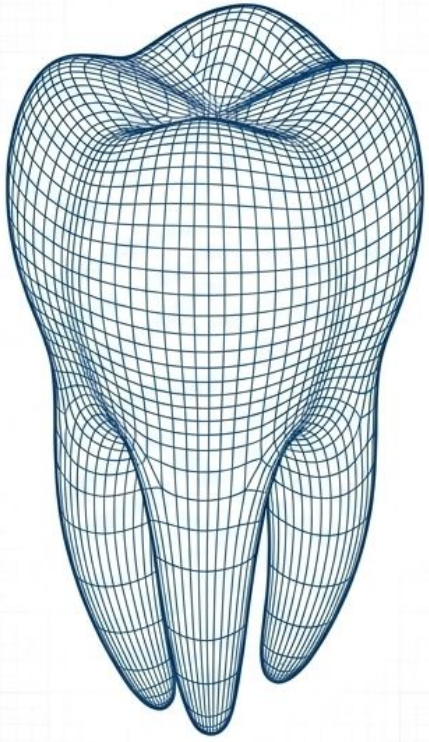

15,00 €

Dent provisoire

Focus Technique :

Usinage et polymérisation haute densité offrant une surface parfaitement polie et une excellente résistance à la fracture.

Bénéfice Clinique :

Assure la maturation tissulaire optimale, le maintien du profil d'émergence et la validation de la dimension verticale d'occlusion (DVO) avant l'étape finale.

NotebookLM

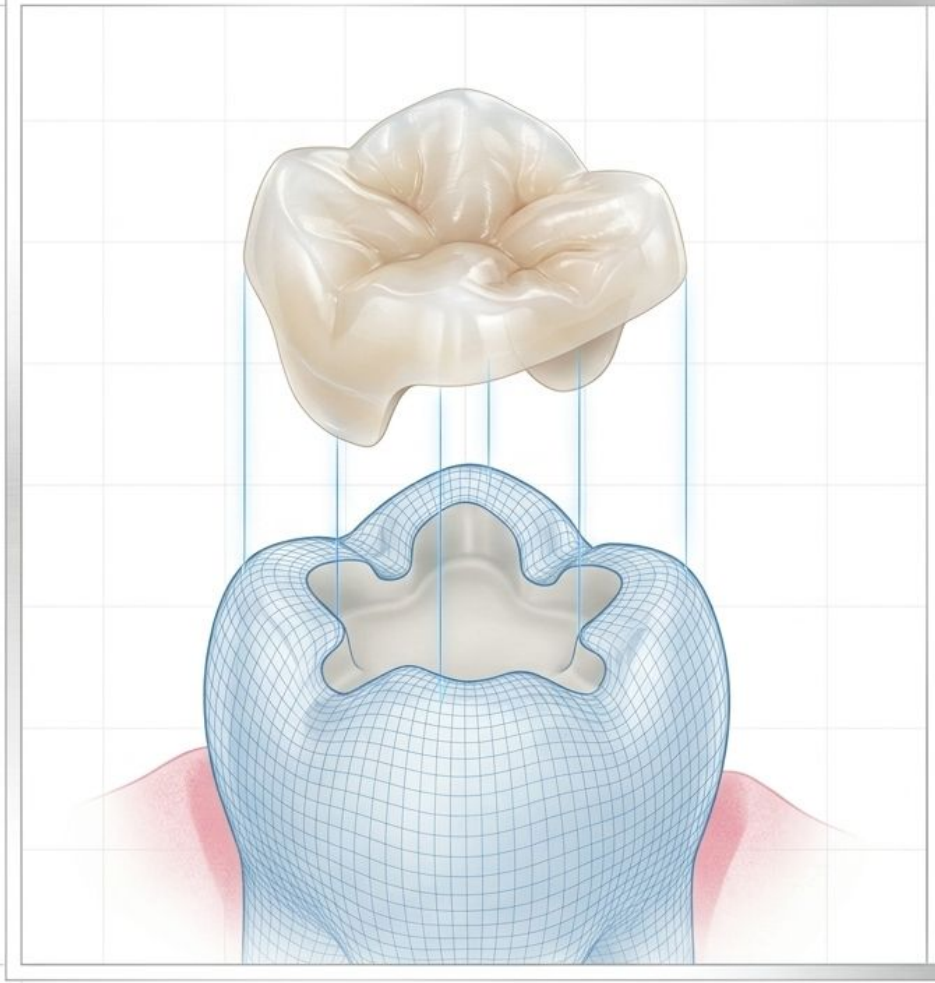

50,00 €

Inlay / Onlay Composite

Focus Technique :

Stratification biomimétique du composite avec polymérisation contrôlée sous pression pour une conversion monomérique maximale.

Bénéfice Clinique :

Approche ultra-conservatrice garantissant un joint joint marginal étanche, une absorption optimale des forces masticatoires et une intégration optique invisible.

NotebookLM

Ingénierie des Armatures CoCr

Le squelette biomécanique de vos restaurations.

NotebookLM

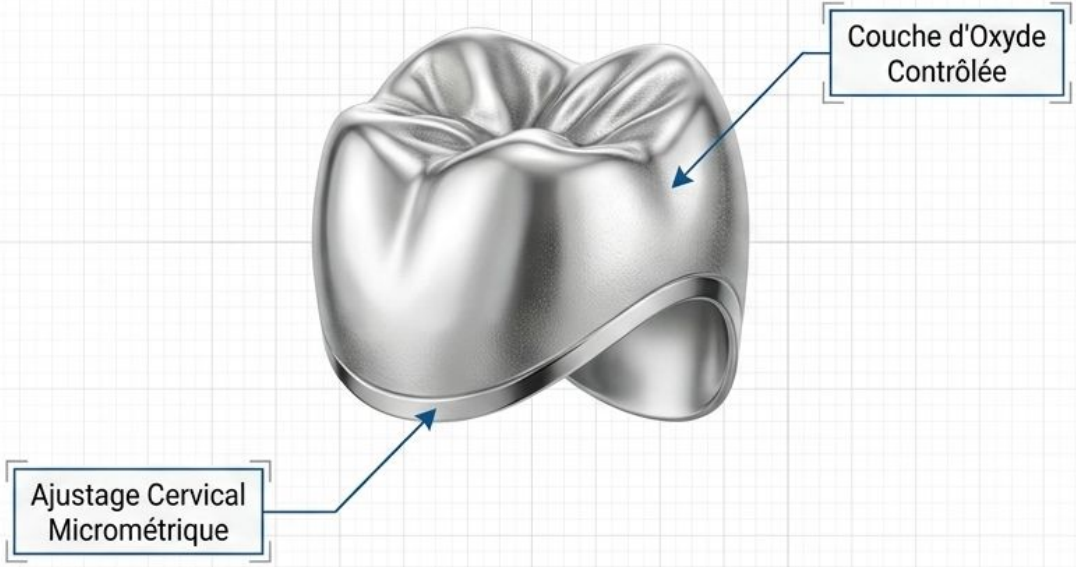

38,00 €

Armature CoCr

Focus Technique :

Alliage Cobalt-Chrome hautement purifié (strictement sans nickel ni béryllium) garantissant une couche d'oxyde contrôlée pour une liaison métal-céramique infaillible.

Bénéfice Clinique :

Biocompatibilité totale et sécurité mécanique absolue, offrant un squelette pérenne idéalement profilé pour le soutien de la céramique cosmétique.

NotebookLM

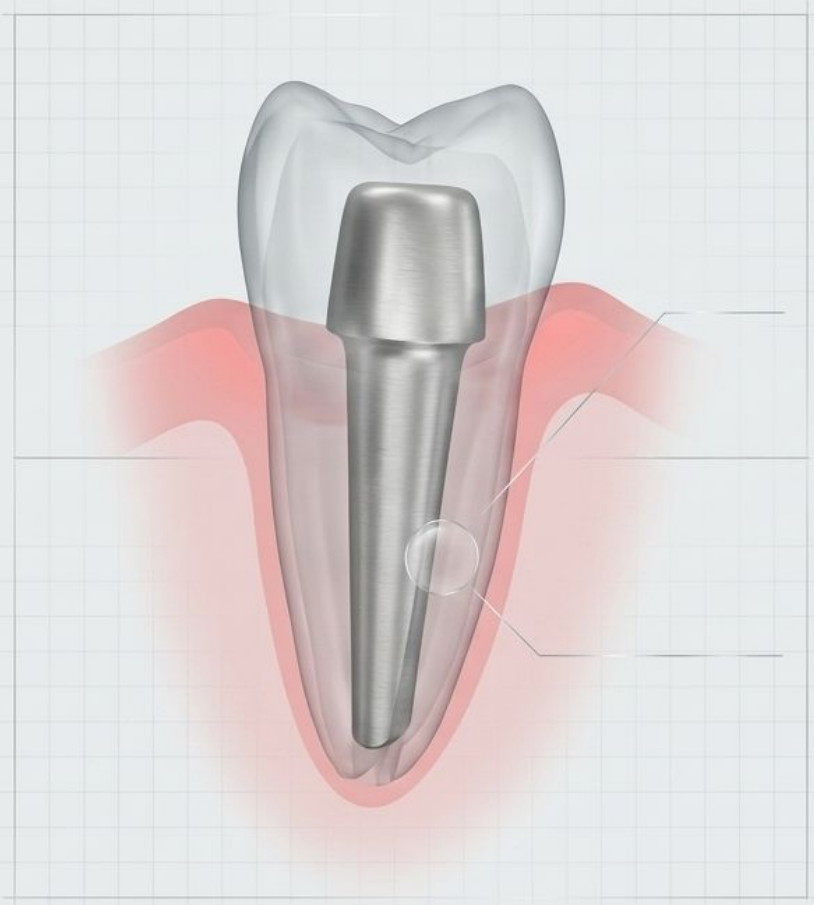

75,00 €

Richmond sur métal CoCr non précieux

Focus Technique :
Coulée monobloc (tenon et faux-moignon intégrés) en alliage CoCr, assurant une homogénéité structurelle sans faiblesse à l'interface radiculaire.

Bénéfice Clinique :
Solution de sauvetage robuste pour les dents fortement délabrées, offrant un ancrage canalaire maximal et une excellente distribution des contraintes occlusales.

NotebookLM

Restaurations Complètes & Finitions

Le mimétisme au service de l’intégration fonctionnelle.

NotebookLM



69,00 €

Céramique sur métal CoCr

Focus Technique :

Stratification artisanale de la céramique feldspathique sur infrastructure CoCr biocompatible, avec gestion rigoureuse de la translucidité incisive et de la saturation cervicale.

Bénéfice Clinique :

Le standard d'excellence quotidien : un compromis idéal entre la résistance mécanique à toute épreuve (secteurs postérieurs) et une intégration esthétique fiable.

NotebookLM



37,00 €

Finition céramique sur CCM et Richmond

Focus Technique :

Modelage de la morphologie de surface (macro et micro-texture) et caractérisation du maquillage interne/externe lors de la cuisson finale.

Bénéfice Clinique :

Flexibilité pour le praticien : permet une validation de l'armature en bouche avant d'appliquer la cosmétique finale, garantissant une personnalisation poussée du mimétisme.

NotebookLM

L’Excellence Esthétique

Repousser les limites de la CCM
par la personnalisation parodontale.

NotebookLM

Sans Épaulement

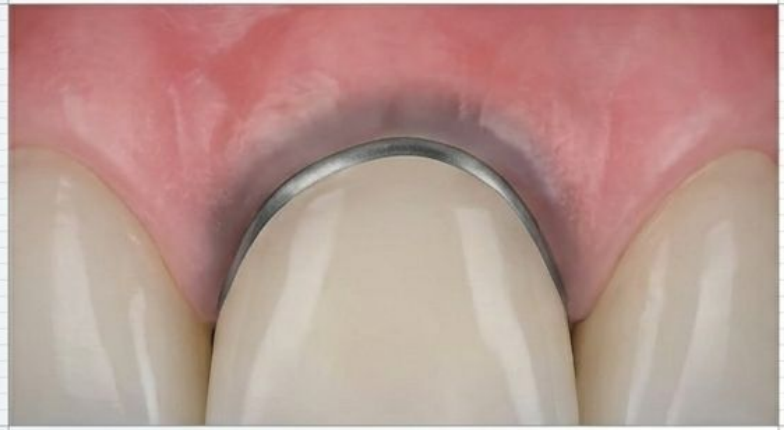

Avec Épaulement

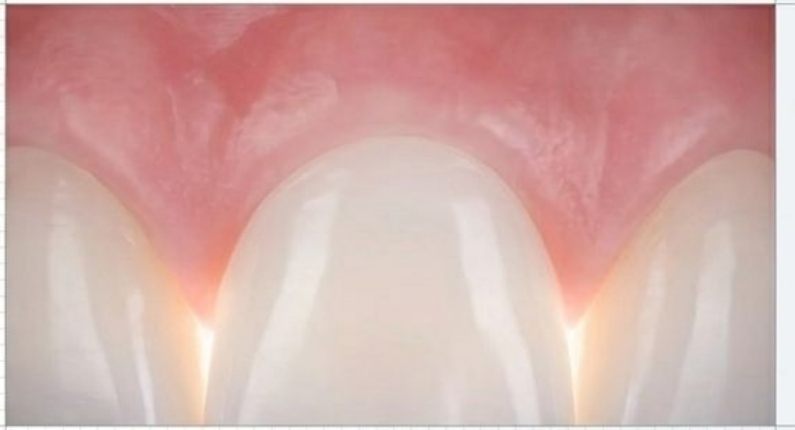

Épaulement céramique

22,00 €

Focus Technique :
Suppression totale du liseré métallique au niveau cervical. Cuisson d'une céramique de marge spécifique à haute stabilité dimensionnelle pour une finition bord à bord.

Bénéfice Clinique :
L'atout majeur pour le secteur antérieur. Élimine le risque de liseré gris ou de tatouage gingival, garantissant une diffusion naturelle de la lumière et une intégration parfaite avec le parodonte.

NotebookLM

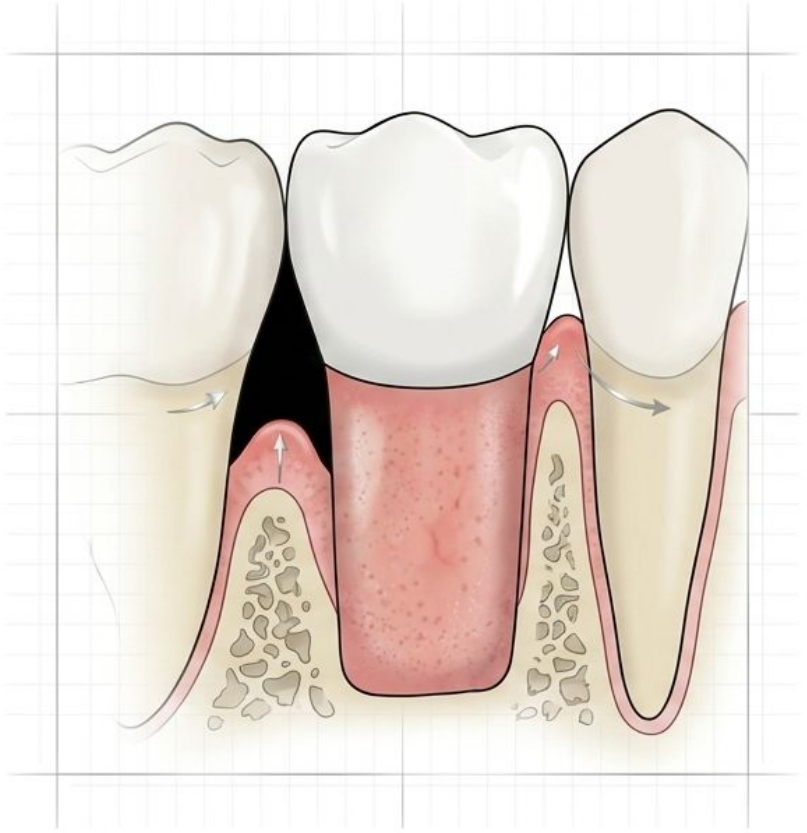

24,00 €

Céramique rose

Focus Technique :
Stratification minutieuse de masses gingivales de différentes saturations et translucidités pour recréer l'aspect piqueté et la vascularisation de la muqueuse naturelle.

Bénéfice Clinique :
La solution des déficits tissulaires. Permet de masquer les triangles noirs, de compenser les résorptions de la crête alvéolaire sans chirurgie lourde, et de restaurer le ratio dent/gencive idéal.

NotebookLM

Récapitulatif Tarifaire : Prothèse Fixe Traditionnelle

ENOVADENT

Transitoires

Dent provisoire	15,00 €
Inlay / Onlay Composite	50,00 €

Armatures

Armature CoCr	38,00 €
Richmond sur métal CoCr non précieux	75,00 €

Restaurations Céramiques

Céramique sur métal CoCr	69,00 €
Finition céramique sur CCM et Richmond	37,00 €

Options Esthétiques

Épaulement céramique	22,00 €
Céramique rose	24,00 €

NotebookLM

Dispositifs de Protection & Esthétique : Précision Absolue



Gouttière de Bruxisme souple

Technique : Résine biocompatible thermoformée haute précision.

Bénéfices :
Confort gingival optimal, absorption maximale des chocs occlusaux, adaptation immédiate.

55,00 €



Gouttière de Bruxisme dure

Technique : Résine haute densité (usinée ou imprimée 3D).

Bénéfices : Durabilité prolongée face au grincement sévère, guidage occlusal strict, surface polie anti-plaque.

55,00 €

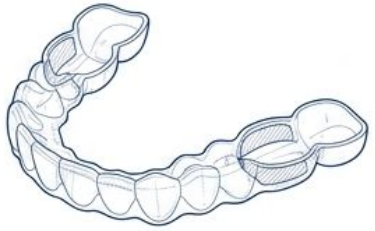

Gouttière de Blanchiment

Technique : Thermoformage ultra-fin avec création de réservoirs personnalisés.

Bénéfices : Discrétion totale, étanchéité parfaite du gel de blanchiment, protection des tissus mous.

41,00 €

NotebookLM

La Phase de Préparation : Fondations Cliniques

L'Avantage Cabinet :
Gagnez un temps précieux au fauteuil grâce à des bases d'enregistrement d'une stabilité absolue. Fini les retouches chronophages lors de la prise d'empreinte.



NotebookLM

Gestion des Imprévus & Urgences

La Promesse Clinique : Gérez les urgences de vos patients sans stress. Des interventions invisibles et un traitement rapide pour restaurer la fonction dans la journée.

Réparations & Ajustements

Réparation appareil mobile	40,00 €
Rebasage	49,00 €
Grille et renfort pour appareil résine	45,00 €
Modification de teinte	25,00 €

Adjonctions Rapides

Adjonction dent sur appareil résine	29,00 €
Adjonction dent sur stellite	39,00 €
Adjonction crochet fil façonné	19,00 €

NotebookLM

Le Plus Enovadent : L’Excellence Hybride

L’Empreinte Numérique

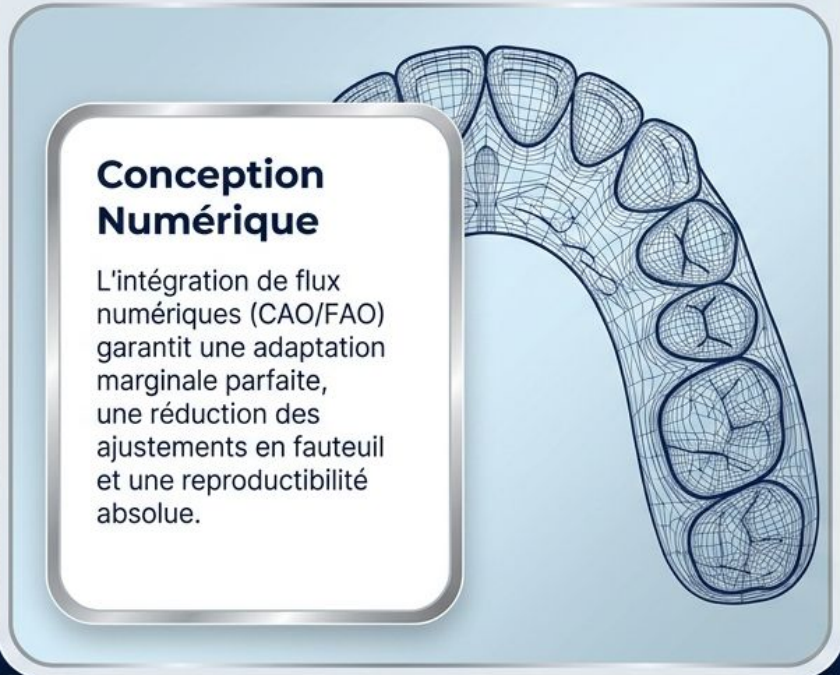

Conception Numérique

L'intégration de flux numériques (CAO/FAO) garantit une adaptation marginale parfaite, une réduction des ajustements en fauteuil et une reproductibilité absolue.

La Touche Humaine



Finition Artisanale

Chaque prothèse est minutieusement caractérisée et polie à la main dans notre laboratoire pour assurer une esthétique naturelle et un confort optimal pour votre patient.

NotebookLM

Prothèse Partielle — Les Solutions Résine



Micro-Édition Résine (1 à 5 dents)

Résine PMMA haute densité.

✓ Adaptation rapide
✓ Solution transitoire ou économique idéale

Finition directe : **70,00 €**
Essayage cire : **56,00 €**



Édition Étendue Résine (6 à 13 dents)

Résine PMMA haute densité, montage anatomique.

✓ Restauration fonctionnelle étendue
✓ Excellent rapport qualité/prix

Finition directe : **83,00 €**
Essayage cire : **69,00 €**

NotebookLM

Prothèse Partielle — Les Solutions Châssis

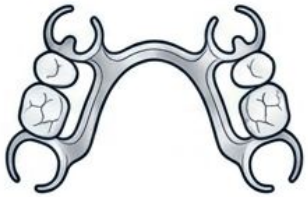

Stellite Classique CoCr

Alliage Chrome-Cobalt biocompatible

- ✓ Finesse extrême
- ✓ Rigidité structurelle
- ✓ Longévité maximale

Finition directe : **124,00 €**
Plaque nue : **82,00 €**



Stellite Acétal (Flexible)

Résine acétalique thermo-injectée (sans métal)

- ✓ Esthétique supérieure (crochets invisibles)
- ✓ Confort accru
- ✓ Flexibilité

Finition directe : **93,00 €**

Finition Stellite : **42,00 €** | Supplément par dent : **4,00 €**

NotebookLM

Prothèse Complète — Standard & Numérique

Prothèse Complète Classique

Montage traditionnel sur articulateur.

- Fiabilité éprouvée
- Solution accessible

Finition directe : 103,00 € | Essayage cire : 89,00 € | Finition résine : 35,00 €

Prothèse Complète Résine Usinée

Disque PMMA usiné par CAO/FAO.
Aucune rétractation de polymérisation.

- Précision d'adaptation absolue
- Rétention exceptionnelle
- Porosité nulle

Tarif unique : 190,00 €

NotebookLM

Synthèse — Le Rapport Qualité/Prix Enovadent

Prothèses Partielles Résine	
1 à 5 dents (Cire / Finition)	**56,00 € / 70,00 €**
6 à 13 dents (Cire / Finition)	**69,00 € / 83,00 €**
Châssis Métalliques & Flexibles	
Stellite CoCr (Plaque nue / Finition directe)	**82,00 € / 124,00 €**
Stellite Acétal (Finition directe)	**93,00 €**
Finition Stellite / Supplément dent	**42,00 € / 4,00 €**
Prothèses Complètes	
Classique (Cire / Finition directe)	**89,00 € / 103,00 €**
Résine Usinée (Numérique)	**190,00 €**
Finition prothèse résine	**35,00 €**

Enovadent — L'accessibilité sans compromis sur l'excellence clinique.

NotebookLM

Prêt à digitaliser vos flux prothétiques ?

Confiez vos travaux à un laboratoire qui allie précision technologique et exigence clinique.

Contactez notre équipe technique

Tel: 06.65.38.14.31 / 07.84.91.25.16
Web: WWW.ENOVADENT.COM
Email: CONTACT@ENOVADENT.COM

NotebookLM